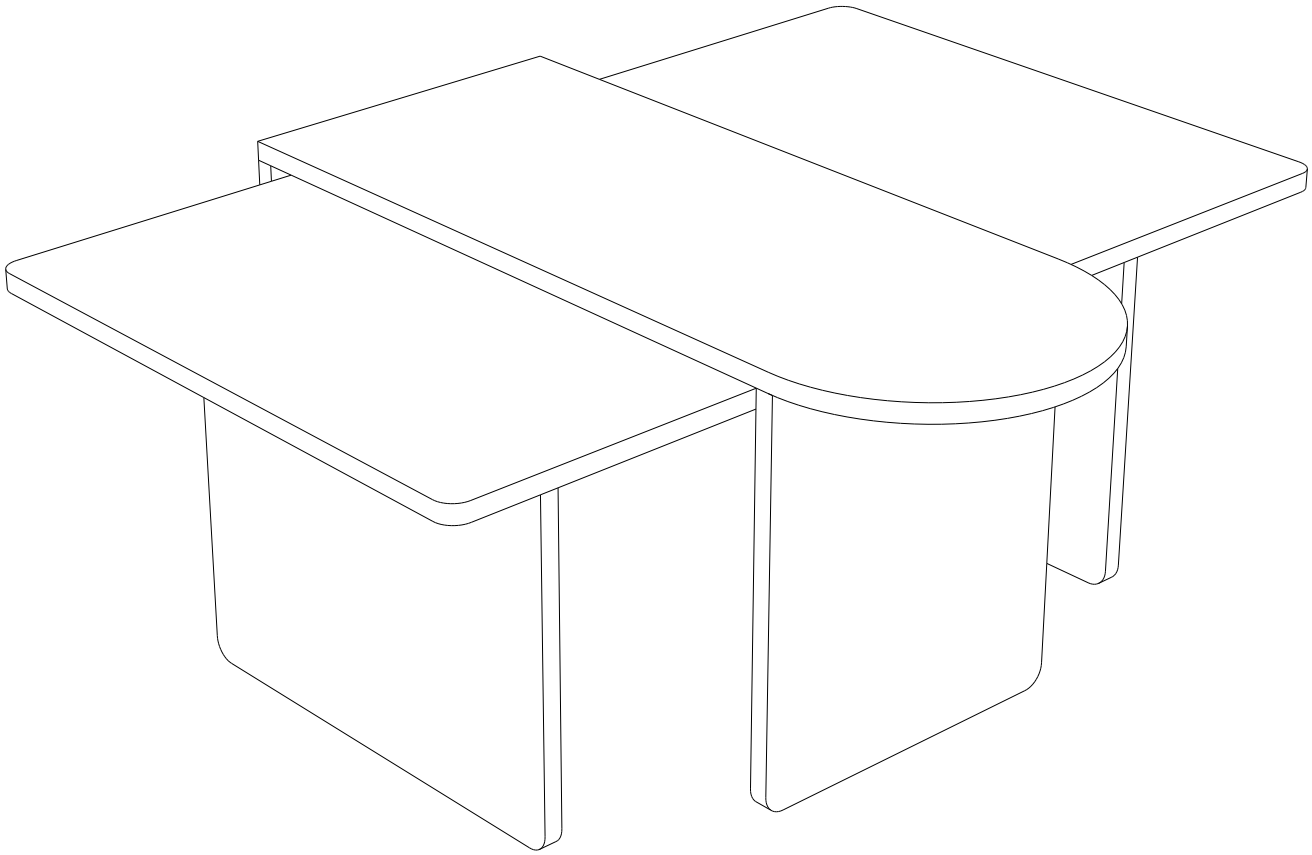

LUNA COFFEE TABLE

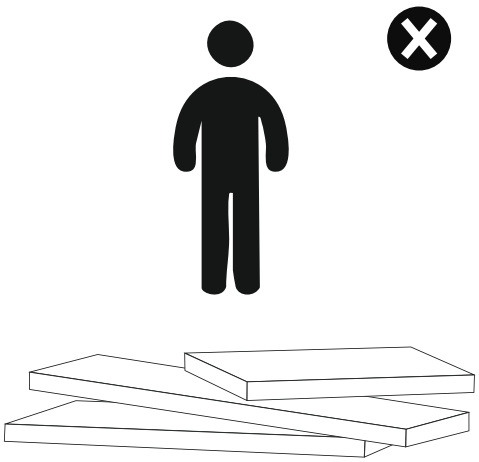

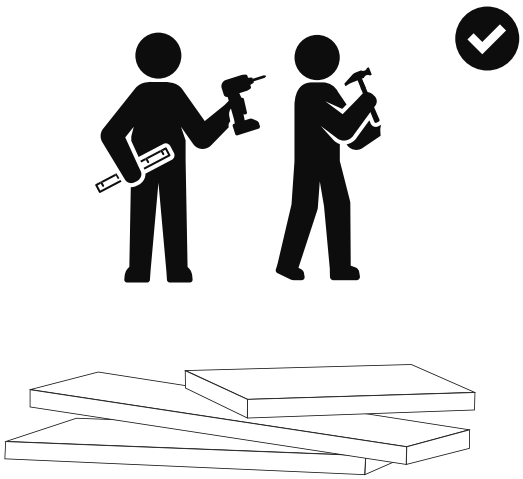

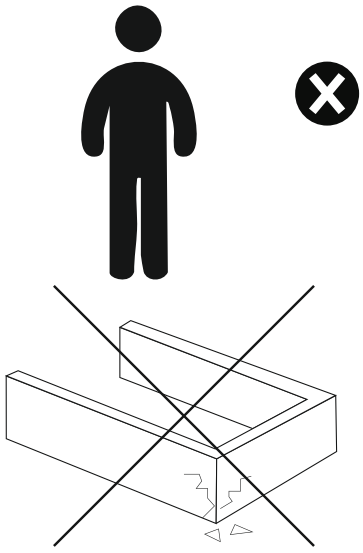

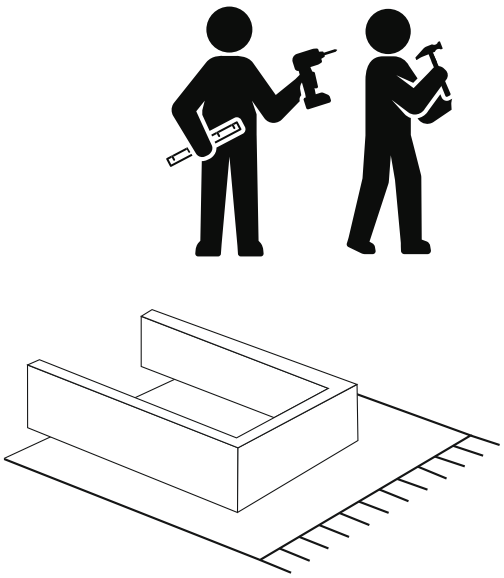

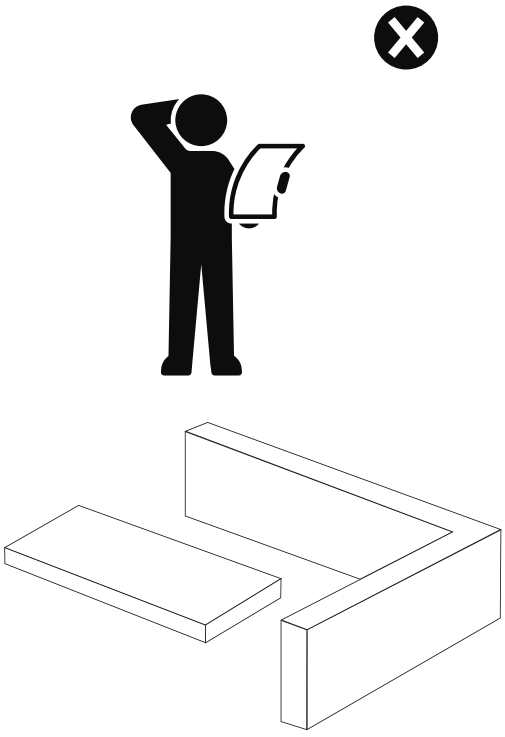

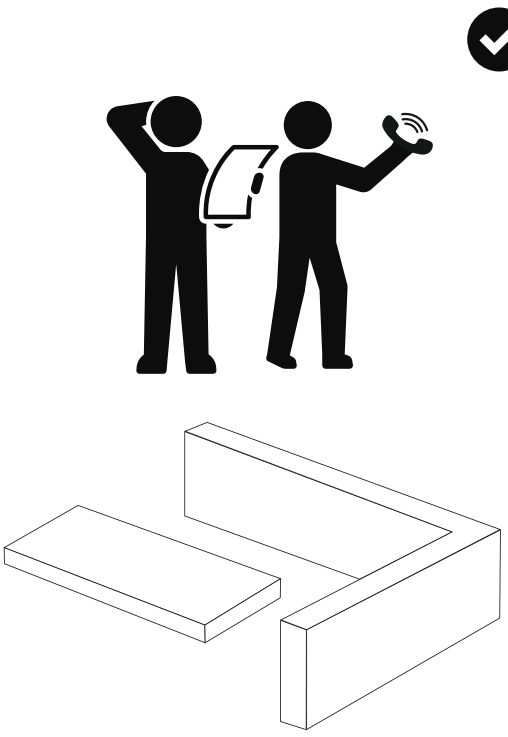



Dear Customer,
We are delighted to meet your needs and hope you enjoy our products. May they bring joy to you and your family. Please be assured that this product has successfully passed all safety and health tests.
Thank you for choosing us!



Assembly Recommendations
We kindly recommend checking the components and accessories listed in the installation guide before beginning assembly.
If you have purchased multiple poducts (e're happy to hear that!), we suggest compleeeting the assembly of the first product before moving on to the second.



We recommend that you clean all parts with a slightly damp cloth before assembling the product.

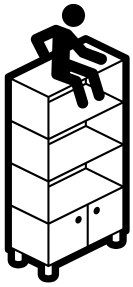

Safety Instructions
Please avoid using the products for purposes other than their intended use. It is crucial for the safety and well-being of you and your family to prevent any risk of injury.
To ensure the longevity of the product, please keep it away from excessive heat, cold, and humidity.



WARNING!
Securing the furniture to the wall is highly recommended for your safety. Furniture tip-o ers can result in serious injuries or even fatal accidents. To prevent such risks, please ensure your furniture is securely fixed to the wall.
Please note that fixing devices are not included in the package, as different wall types require different solutions. Use suiable fixing d vices that you trust. If you are unsure which devices to use, we recommend consulting our local dealer for guidance.

German (DE)

Sehr geehrter Kunde,

Wir freuen uns, Ihre Bedürfnisse zu erfüllen und hoffen, dass Sie unsere Produkte genießen.
Mögen sie Ihnen und Ihrer Familie Freude bringen. Seien Sie versichert, dass dieses Produkt
alle Sicherheits- und Gesundheitstests erfolgreich bestanden hat.
Vielen Dank, dass Sie sich für uns entschieden haben!

Montageempfehlungen

Wir empfehlen Ihnen, die Komponenten und Zubehörteile im Installationshandbuch zu überprüfen,
bevor Sie mit dem Zusammenbau beginnen. Wenn Sie mehrere Produkte gekauft haben
(wir freuen uns, das zu hören!), empfehlen wir, den Zusammenbau des ersten Produkts abzuschließen,
bevor Sie mit dem zweiten Produkt fortfahren.

Wir empfehlen, alle Teile mit einem leicht feuchten Tuch zu reinigen, bevor Sie das Produkt zusammenbauen.

Sicherheitsanweisungen

Verwenden Sie die Produkte bitte nicht für andere wece als den vorgesehenen. Es ist von entscheidender
Bedeutung, dass Sie und Ihre Familie vor möglichen Verletzungsrisiken geschützt sind. Um die Langlebigkeit
des Produkts zu gewährleisten, halten Sie es bitte von übermäßiger Wärme, Kälte und Feuchtkeit ern.

WARNUNG!

Es wird dringend empfohlen, das Möbelstück an der Wand zu befestigen, um Ihre Sicherheit zu gewährleisten.
Umkippen von Möbeln kann zu schweren Verletzungen oder sogar zu tödlichen Unfällen führen. Vermeiden
Sie solche Risiken, indem Sie sicherstellen, dass Ihre Möbel fest an der Wand befestigt sin d.Bitte beachten Sie,
dass Befestigungsgräte nicht im Lieferuman enthalten sind, da verschiedene Wandtypen unterschiedliche
Lösungen erfordern. Verwenden Sie geeignete Befestigungsgräte, denen Sie vertrauen. enn Sie sich nicht
sicher sind, welche Geräte verwendet werden sollen, empfehlen wir Ihnen, sich an Ihren örtlichen Händler
zu wenden.

French (FR)

Cher client,

Nous sommes ravis de répondre à vos besoins et espérons que vous apprécierez nos produits. Qu'ils apportent
de la joie à vous et à votre famille. Soyez assuré que ce produit a passé avec succès tous les tests de sécurité et
de santé. Merci de nous avoir choisis !

Recommandations de montage

Nous vous recommandons de vérifier les composants et les accessoires listés dans le guide d'installation avant
de commencer l'assemblage. Si vous avez acheté plusieurs produits (nous en sommes heureux !), nous vous
suggérons de compléter l'assemblage du premier produit avant de passer au second.

Nous vous recommandons de nettoyer toutes les pièces avec un chi on légèrement humide avant d'assembler
le produit.

Instructions de sécurité

Veuillez éviter d'utiliser les produits à d'autres fins que celles pour lesquelles ils sont destinés. Il est crucial pour
la sécurité et le bien-être de vous et de votre famille de prévenir tout risque de blessure. Pour garantir la
longévité du produit, veuillez le maintenir à l'écart de la chaleur excessive, du froid et de l'humidité.

AVERTISSEMENT!

Il est fortement recommandé de fixer les meubles au mur pour votre sécurité. Les renversements de meubles
peuvent entraîner des blessures graves ou même des accidents mortels. Pour éviter de tels risques, assurez-vous
que vos meubles sont solidement fixés au mur. Veuillez noter que les dispositifs de fixation ne sont pas inclus
dans le paquet, car différents types de murs nécessitent différentes solutions. Utilisez des dispositifs de fixation
appropriés auxquels vous avez confiance. Si vous ne savez pas quels dispositifs utilis , nous vous recommandons
de consulter votre revendeur local pour des conseils.

Italian (IT)

Caro Cliente,

Siamo lieti di soddisfare le vostre esigene e speriamo che i nostri prod ßßooo vi piacciano. Che portino gioia a voi
e alla vostra famiglia. Siate certi che questo prodotto ha sup ato con successo tu ßi tu i test di sicurezza e salute.
Grazie per averci scelto!

Raccomandazioni di montaggio

Vi consigliamo di verificare i componenti e gli accessori elencati nella guida di installazione prima di iniziare il
montaggio. Se avete acquistato più prodoßi (ne siamo felici!), vi suggeriamo di completare il montaggio del
primo prodotto prima di passare al secondo.

Si consiglia di pulire tutte le parti con un panno leggermente umido prima di assemblare il prodotto.

Istruzioni di sicurezza

Si prega di non utilizzare i prod o per scopi diversi da quelli per cui sono destinati. ondamentale per la
sicurezza e il benessere vostro e della vostra famiglia prevenire ogni rischio di infortunio.
Per garantire la longevità del prodot , si prega di mantenerlo lontano da eccessivo calore, freddo e umidità.

ATTENZIONE!

Si raccomanda vivamente di fissare i mobili alla parete per la vostra sicurezza. Le cadute dei mobili possono
causare gravi lesioni o persino incidenti mortali. er prevenire tali rischi, assicuratevi che i vostri mobili siano
fissati saldamente alla paret e.Si noti che i dispositivi di fissaggio non sono inclusi nel pa cco, poiché diversi tipi
di pareti richiedono soluzioni diverse. Utilizzare dispositivi di fissaggio appropriati di cui vi fidate. Se non siete
sicuri di quali dispositivi utilizzare, vi consigliamo di consultare il vostro rivenditore locale per consigli.

Spanish (ES)

Estimado Cliente,

Nos complace satisacer sus necesidades y espeamos que disfrute de nuestros productos. Que taian
alegría a usted y a su familia. Tenga la seguridad de que este producto ha superado con éxito todas las
pruebas de seguridad y salud. ¡Gracias por elegirnos!

Recomendaciones de ensamblaje

Le recomendamos que revise los componentes y accesorios listados en la guía de instalación antes de
comenzar el ensamblaje. Si ha comprado varios productos (¡nos alegra escuchar eso!), le sugerimos completar
el ensamblaje del primer producto antes de pasar al segundo.

Recomendamos limpiar todas las partes con un paño ligeramente húmedo antes de ensamblar el producto.

Instrucciones de seguridad

Evite usar los productos para fines distintos a su uso previsto. Es crucial para la seguridad y el bienestar de usted
y su familia prevenir cualquier riesgo de lesión. Para garantizar la longevidad del product , manténgalo alejado
del calor excesivo, el frío y la humedad.

¡ADVERTENCIA!

Se recomienda encarecidamente fijar los muebles a la pared por su seguridad. El vuelco de muebles puede
causar lesiones graves o incluso accidentes mortales. Para prevenir tales riesgos, asegúrese de que sus muebles
estén bien fijados a la pared. Tenga en cuenta que los dispositivos de fijación no están incluidos en el paquete,
ya que diferentes tipos de paredes requieren soluciones diferentes. Use dispositivos de fijación adecuados en
los que confíe. Si no está seguro de qué dispositivos utili , le recomendamos consultar a su distribuidor local
para obtener orientación.

Bulgarian (BG)

Уважаеми клиенти,

Ние сме щастливи да отговорим на вашите нужди и се надяваме да се насладите на нашите продукти.
Нека те носят радост на вас и вашето семейство. Уверете се, че този продукт е преминал успешно всички
тестове за безопасност и здраве. Благодарим ви, че избрахте нас!

Препоръки за сглобяване

Преди да започнете сглобяването, моля ви проверете компонентите и аксесоарите, изброени в ръководството за монтаж,
преди да започнете сглобяването. Ако сте закупили няколко продукта (щастливи сме да го чуем!),
предлагаме да завършите сглобяването на първия продукт, преди да преминете към втория.

Препоръчваме да почистите всички части с леко влажна кърпа преди да сглобите продукта.

Инструкции за безопасност

Моля, не използвайте продуктите за цели, различни от предназначените. От съществено значение е за
безопасността и благосъстоянието на вас и вашето семейство да предотвратите всякакви рискове от
наранявания. За да осигурите дълготрайното на продукта, моля, дръжте го далеч от прекомерна топлина,
студ и влажност.

ВНИМАНИЕ!

Препоръчва се да закрепите мебелите към стената за ваша безопасност. Превалянето на мебели може
да доведе до сериозни наранявания или дори фатални инциденти. За да предотвратите тези рискове,
уверете се, че мебелите са здраво закрепени към стената. Моля, имайте предвид, че устройствата за
закрепване не са включени в пакета, тъй като различните типове стени изискват различни решения.
Използвайте подходящи устройства за закрепване, на които имате доверие. Ако не сте сигурни кои
устройства да използвате, ви препоръчваме да се консултирате с вашия местен търговец за съвет.

Czech (CZ)

Vážený zákazníku,

Jsme potěšení, že můžeme splnit vaše požadavky a doufáme, že si naše produkty užijete. Ať přinesou radost
vám a vaší rodině. Buďte si jisti, e tento produkt úspěšně prošel všemi bezpečnostními a davotními test.
Děkujeme, že jste si vybrali nás!

Doporučení pro montáž

Doporučujeme zkontrolovat komponenty a příslušenství uvedené v instalační příručce před zahájením
montáže. Pokud jste zakoupili více produktů (jsme rádi, že to slyšíme!), doporučujeme dokončit montáž
prvního produktu, než přejdete k druhému.

Doporučujeme, abyste všechny části před sestavením produktu vyčistili mírně vlhkým hadř em.

Bezpečnostní pokyny

Prosím, nepoužívejte produkty k jiným účelům, než k jakým jsou určeny. Je zásadní pro bezpečnost a pohodu
vás i vaší rodiny, abyste předešli jakémukoli riziku zranění. Pro zajištění dlouhověkosti výrobku jej udržujte
mimo přímé teplo, chlad a vlhkost.

UPOZORNĚNÍ!

Důrazně doporučujeme připevnit nábytek ke zdi pro vaši bezpečnost. Převrácení nábytku může vést k vážným
zraněním nebo dokonce smrtelným nehodám. Aby se předešlo těmto rizikům, ujistěte se, že je váš nábytek
pevně připevněn ke zdi. Upozorňujeme, že upevňovací zařízení nejsou součástí balení, protože různé typy di
vyžadují různá řešení. Použijte vhodná upevňovací zařízení, kterým důvěřujete. Pokud si nejste jistí, které
zařízení použít, doporučujeme se obrátit na svého místního prodejce.

Danish (DK)

Kære kunde,

Vi er glade for at kunne imødekomme dine behov og håber, at du vil nyde vores produkter. Må de bringe
glæde til dig og din familie. ær sikkêker på, at dette produkt har bestået alle sierheds- og sundhedstests
med succes. Tak fordi du valgte os!

Samlevejledning

Vi anbefaler venligst, at du kontrollerer komponenterne og tilbehøret i installationsvejledningen, inden du
påbegynder samlingen. Hvis du har købt flere produkter (vi er glade for at høre det!), anbefaler vi, at du
afslutter samlingen af det øste produkt, før du aggår videre til det andet.

Vi anbefaler, at du rengør alle dele med en let fugtig klud, inden du samler produktet.

Sikkerhedsinstruktioner

Venligst undgå at bruge produkterne til andre formål end dem, de er beregnet til. Det egærendeor
sikkerheden og velfærden af dig og din familie at undgå risiko for skade. For at sikre produktets levetid,
undgå kontakt med overdreven varme, kulde og fugt.

ADVARSEL!

Det anbefales kraftigt at fastgøre møblerne til væggenor din si erhed. Kæntring af møbler kan forårsage
alvorlige skader eller endda dødelige ulykker. For at forhindre sådanne risici skal du sikre dig, at dine møbler
er fastgjort til væggen. Bemærk venligst, at astgørelsesudstyr ke er inkluderet i pæn, da ookellige
vægtyper kræver forskellige løsninger. Brug passende fastgørelsesudstyr, som du har tillid til. Hvis du er usi er
på, hvilke enheder du skal bruge, anbefaler vi, at du kontakter din lokale forhandler for rådgivning.

Estonian (EE)

Lugupeetud klient,

Meil on hea meel rahuldada teie vajadused ja loodame, et naudite meie tooteid. Loodetavasti toovad need
rõõmu teile ja teie perelikmetele. Olge kindel, et see toode on edukalt läbinud kõik turvalisuse ja tervise testid.
Aitäh, et valisite meid!

Kogumissoovitused

Soovitame teil enne kokkupanekut kontrollida paigaldusjuhendis loetletud komponente ja lisatarvikuid. Kui
olete ostnud mitu toodet (meil on hea meel seda kuulda!), soovitame teil esmalt esimese toote kokkupanek
lõpetada, enne kui liigelda teise toote juurde.

Soovitame enne toote kokkupanekut puhastada kõik osad kergelt niiske lapiga.

Ohutusjuhised

Palun ärge kasutage tooteid nende kavandatud eesmärkidest erinevalt. Teie ja teie pere ohutuse ja heaolu
tagamiseks on oluline vältida vi astuste ohtu. Toote pikaealisuse tagamiseks hoidke seda eemal liigsest
kuumusest, külmast ja niiskusest.

HOIATUS!

Soovitame tungivalt kinnitada mööbel seina külge teie turvalisuse tagamiseks. Mööbli ümberminek võib
põhjustada tõsiseid vigastusi või isegi surmavaid õnnetusi. Selle riski vältimiseks veenduge, et teie mööbel
oleks kindlalt seina külge kinnitatud. Pange tähele, et kinnitussaadmed ei ole pakendis, kuna erinevad
seinatüübid vajavad erinevaid lahendusi. Kasutage sobivaid kinnitusseadmeid, millele usaldate. Kui te pole
kindel, millliseid seadmeid kasutada, soovitame teil pöörduda kohaliku edasimüüja poole nõu saamiseks.

Greek (GR)

Αγαπητέ πελάτη,

Είμαστε ευτυχείς που μπορούμε να ικανοποιήσουμε τις ανάγκες σας και ελπίζουμε να απολαύσετε τα
προϊόντα μας. Επιτρέπουν να φέρουν χαρά σε εσάς και την οικογένειά σας. Βεβαιωθείτε ότι το προϊόν αυτό
έχει περάσει με επιτυχία όλες τις δοκιμές ασφάλειας και υγείας.
Σας ευχαριστούμε που μας επιλέξατε!

Συστάσεις Συναρμολόγησης

Σας συνιστούμε να ελέγξετε τα εξαρτήματα και τα αξεσουάρ που αναφέρονται στον οδηγό εγκατάστασης
πριν ξεκινήσετε τη συναρμολόγηση. Εάν έχετε αγοράσει πολλά προϊόντα (χαίρομαι που το ακούω!),
προτείνουμε να ολοκληρώσετε τη συναρμολόγηση του πρώτου προϊόντος πριν προχωρήσετε στο δεύτερο.

Οδηγίες Ασφαλείας

Παρακαλούμε να μην χρησιμοποιείτε τα προϊόντα για σκοπούς εκτός από αυτούς για τους οποίους
προορίζονται. Είναι κρίσιμο για την ασφάλεια και την ευημερία σας και της οικογένειάς σας να αποφύγετε τον
κίνδυνο τραυματισμού. Για να εξασφαλίσετε τη μακροημέρευση χρήση του προϊόντος, παρακαλούμε να το
κρατήσετε μακριά από υπερβολική θερμότητα, κρύο και υγρασία.

Συνιστούμε να καθαρίσετε όλα τα μέρη με ένα ελαφρώς υγρό πανί πριν συναρμολογήσετε το προϊόν.

ΠΡΟΕΙΔΟΠΟΙΗΣΗ!

Συνιστάται ανεπιφύλακτα να στερεώσετε τα έπιπλα στον τοίχο για την ασφάλειά σας. Η ανατροπή των
επίπλων μπορεί να προκαλέσει σοβαρούς τραυματισμούς ή ακόμα και θανατηφόρα ατυχήματα. Για να
αποφύγετε αυτούς τους κινδύνους, βεβαιωθείτε ότι τα έπιπλά σας είναι στερεωμένα στον τοίχο. Παρακαλούμε
σημειώστε ότι τα μέσα στερέωσης δεν περιλαμβάνονται στη συσκευασία, καθώς οι διαφορετικοί τύποι τοίχων
απαιτούν διαφορετικές λύσεις. Χρησιμοποιήστε κατάλληλα μέσα στερέωσης που εμπιστεύεστε. Αν δεν είστε
σίγουροι για το ποια μέσα να χρησιμοποιήσετε, σας προτείνουμε να επικοινωνήσετε με τον τοπικό σας
προμηθευτή για καθοδήγηση.

Hungarian (HU)

Kedves Vásárló,

Örömmel tölt el bennünket, hogy kielégíthetjük igényeit, és reméljük, hogy élvezni fogja termékeinket. Legyenek
azok örömet okozóak Önnek és családjának. Biztos lehet benne, hogy ez a termék sikeresen teljesítette az összes
biztonsági és egészségügyi tesztet.
Köszönjük, hogy minket választott!

Összeszerelési ajánlások

Kérjük, hogy a termék összeszerelése előtt ellenőrie az összeszerelési útmutatóban elsorolt omponenseket
és tartozékokat. Ha több terméket vásárolt (örömmel halljuk!), javasoljuk, hogy az első termék összeszerelését
fejezze be, mielőtt a második termékre térne.

Azt javasoljuk, hogy tisztítsa meg az ös es részt enyhén nedves ruhával a termék összeszerelése előtt.

Biztonsági utasítások

Kérjük, ne használja a termékeket a tervezettől eltérő céloa. Fontos a biztonság és a családja jóléte érdekében,
hogy elkerülje a sérülések kockázatát. A termék hosszú élettartamának biztosítása érdekében érjük, tartsa távol
a túlzott hőtől, hidegtől és páratartalomtól.

FIGYELMEZTETÉS!

Erősen ajánlott, hogy a bútorokat a falhoz rögzítse a biztonsága érdekében. A bútorok elborulása súlyos
sérüléseket vagy akár halálos baleseteket is okozhat. A kockázatok elkerülése érdekében ügyeljen arra, hogy a
bútorai biztonságosan legyenek rögzítve a falhoz. Kérjük, vegye figyelembe, hogy a rögzítőeszközök nincsenek
benne a csomagban, mivel különböző típusú alak különböző megoldásokat igé yelnek. Használjon megfelelő
rögzítőeszközöket, amelyekben megbízik. Ha nem biztos benne, hogy mely eszközöket használja, kérjük,
forduljon helyi forgalmazójához tanácsért.

Lithuanian (LT)

Gerbiamas klientas,

Džiaugiamės galėdami patenkinti jūsų poreikius ir tikimės, kad m ausitės mūsų produktais. Tegul jie suteikia
džiaugsmo jums ir jūsų šeimai. Būkite tikri, kad šis produktas sėkmingai paėjo visus saugos ir sveikatos testus.
Ačiū, kad pasirinkote mus!

Surinkimo rekomendacijos

Maloniai rekomenduojame prieš pradėdami surinkimą patikrinti omponenčius ir priedus, išvardytus
montavimo vadove. Jei įsigijote kelis produktus (džiaugiamės tai girdėdami!), patariame užbaigti pirmojo
produkto surinkimą prieš pereinant prie antrojo.

Rekomenduojame prieš surenkant produktą visus komponentus nuvalyti šiek tiek drėgnu audiniu.

Saugos instrukcijos

Prašome nenaudoti produktų kitais tikslais, nei numatyta. Saugumo ir jūsų šeimos gerovės labui svarbu
išvengti betokios sužalojimo rizikos. Kad užtikrintumėte produkto iaamžiškumą, laikykite jį toliau nuo per
didelio karščio, šalčio ir drėgmės.

ĮSPĖJIMAS!

Labai rekomenduojama pritvirtinti baldus prie sienos jūsų saugumui. Baų apvirtimas ali sukldelti rimtų
sužalojimų ar net mirtinų nelaimingų atsitikimų. Norėdami išvengti tokių pavojų, įsitikinkit ad jūsų baldai
yra tvirtai pritvirtinti prie sienos. Atkreipkite dėmesį, kad pritvirtinimoan a nėra įtraukta į pakuotę, nes
skirtingos sienų rūys reikalauja skirtingų sprendimų. Naudokite tinkamas pritvirtinimo priemones, kuriomis
pasitikite. Jei nesate tikri, kokias priemones naudoti, omenduojame pasikliokonsultuoti su savo vietini ėju.

Latvian (LV)

Cienījamais klients,

Mēs esam priecīgi, ka varam apmierināt jūsu vajadzības un ceram, ka jūs baudīsiet mūsu produktus. Lai tie
nes līdzi prieku jums un jūsu ģimenei. Esiet droši, ka šis produkts veiksmīgi izturējis visus drošības un veselības
testus.
Paldies, ka izvēlējāties mūs!

Montāžas ieteikumi

Mēs ieteicam pirms montāžas sākšanas pārbaudīt komponentus un piederumus, kas norādīti uzstādīšanas
rokasgrāmatā. Ja esat iegādājies vairākus produktus (priecājamies to dzirdēt!), mēs iesakām pabeigt pirmā
produkta montāžu, pirms pāriet uz otro.

Iesakām visus elementus pirms produkta salikšanas iztīrīt ar nedaudz mitru dāņu.

Drošības norādījumi

Lūdzu, nelietojiet produktus citiem mērķiem, nevis to paredzētajiem. Ir svarīgi, lai jūs un jūsu ģimene būtu
pasargāti no ievākšanas ievainojumu iespējamības. Lai nodrošinātu produkta ilgmūžību, lūdzu, turiet to tālāk
no pārmērīgas karstuma, aukstuma un mitruma.

BRĪDINĀJUMS!

Ir stingri ieteicams piestiprināt mēbeles pie sienas jūsu drošībai. Mēbeļu a ašanas var izraisīt smagus
ievainojumus vai pat letālas nelaimes gadījumus. Lai novērstu šos riskus, pārliecinieties, ka jūsu mēbeles ir
drošī piestiprinātas pie sienas. Lūdzu, ņemiet vērā, ka stiprinājuma ierīces nav iekļautas iep ojumā, jo dažādi
sienu veidi prasa dažādus risinājumus. Izmantojiet piemērotas stiprinājuma ierīces, kurām uzticaties. Ja neesat
pārliecināts, kuras ierīces izmantot, iesakām sazināties ar vietējo tirgotāju pēc padoma.

Dutch (NL)

Beste klant,

We zijn blij uw behoeften te kunnen vervullen en hopen dat u van one producten zult genieten. Mogen e
vreugde brengen aan u en uw familie. Wees gerust, dit product heeft met succes alle veiligheids- en
gezondheidstests doorstaan.
Dank u wel voor het kiezen van ons!

Montageaanbevelingen

We raden u aan de componenten en accessoires in de installatiehandleiding te controleren voordat u beginet
met de montage. Als u meerdere producten hebt gekocht (wee zijn blij dat te horen!), stellen we voor om de
montage van het eerste product te voltooien voordat u doorgaat naar het tweede.

Wij raden aan om alle onderdelen met een licht vochtige doek schoon te maen voordat u het product in
elkaar zet.

Veiligheidsinstructies

Gebruik de producten niet voor andere doeleinden dan waarvoor ze zijn bedoeld. Het is van crucisal belang
voor de veiligheid en het welzijn van uzelf en uw gezin om elk risico op letsel te voorkomen. Om de levensduur
van het product te waarborgen, houdt u het product uit de buurt van overmatie higtte, keu en vocht.

WAARSCHUWING!

Het wordt sterk aanbevolen om de meubels aan de muur te bevestigen voor uw veiligheid. Het omvallen van
meubels kan ernstige verwondingen of elfs dodelijie ongevallen veroorzaen. Om dee risico's te vooromen,
zorgt u ervoor dat uw meubels stevig aan de muur zijn bevestigt. Let op: bevestigingsapp atuur is niet
inbegrepen in de verpakking, omdat verschillende muurTypes verschillende oplossingen vereisen. Gebruik
geschikte bevestigingsmaterialen die u vertrouwt. Als u niet eer weet wele appaaten u moet gebruiken,
raden we aan contact op te nemen met uw lokale dealer voor advies.

Norwegian (NO)

Kjære kunde,

Vi er glade for å kunne imøtekomme dine behov og håper du vil glede deg over produktene våre. Måtte de
bringe glede til deg og amilien din. V Vær trygg på at dette produktet har bestått alle serhets- og helsetes.
Takk for at du valgte oss!

Monteringsanbefalinger

Vi anbefaler at du kontrollerer komponentene og tilbehøret som er listet i monteringsveiledningen ør du
begynner å montere. Hvis du har kjøpt flere produkter (vi er glade for å høre det!), anbefaler vi at du fullfører
montering av det første produktet før du går videre til det andre.

Vi anbefaler at du rengjør alle deler med et lett fuktig tøy før du setter sammen produktet.

Sikkerhetsinstruksjoner

Vennligst unngå å bruke produktene til andre formål enn de som er angitt. Det er viktig for din og familiens
sikkerhet og velvære å forhindre skaderisiko.
For å sikre produktets levetid, hold det unna ekstrem varme, kulde og fuktighet.

ADVARSEL!

Det er sterkt anbefalt å feste møblene til veggen or din sierhet. Møbelvelt kan oåsae alvorlige skader
eller til og med dødelige ulyk er. For å forhindre slike risikoer, sørg for at møblene er godt ffiksert til veggen.
Vær oppmerksom på at festeutstyr ikke er inkludert i pakken, ettersom ulie væggtyper krever ulie løsninge.
Bruk passende festeutstyr som du stoler på. Hvis du er usikker på hvilke enheter du skal bruke, anbefaler vi
at du kontakter din lokale forhandler for veiledning.

Polish (PL)

Drogi Kliencie,

Cieszymy się, że możemy spełnić Twoje potrzeby i mamy nadzieję, że będziesz cieszyć się naszymi produktami.
Niech przynioą radość Tobie i Twojej rodzinie. Bądź pewny, że ten produkt pomyślnie przeszedł wszystkie
testy bezpieczeństwa i zdrowia.
Dziękujemy za wybór naszej firmy!

Zalecenia montażowe

Zalecamy, aby przed rozpoczęciem montażu sprawdzić komponenty i akcesoria wymienione w instrukcji
instalacji. Jeśli kupiłeś więcej niż jeden produkt (cieszymy się, że to słyszymy!), sugerujemy zakończenie
montażu pierwszego produktu przed rozpoczęciem montażu drugiego.

Zalecamy wyczyszczenie wszystkich części za pomocą lekko wilgotnej ściereczki przed złożeniem produktu.

Instrukcje bezpieczeństwa

Proszę nie używać produktów do innych celów, niż te, do których zostały przeznaczone. Jest to kluczowe dla
bezpieczeństwa i dobrego samopoczucia Ciebie i Twojej rodziny, aby uniknąć ryzyka kontuzji.
Aby zapewnić długowiecznoć produktu, należy unikać kontaktu z nadmiernym ciepłem, zimnem i wilgocią.

OSTRZEŻENIE!

Zalecamy mocno przymocowanie mebli do ściany w celu zapewnienia bezpieczeństwa. Przewrócenie mebli
może prowadzić do poważnych obrażeń lub nawet śmiertelnych wypadków. Aby zapobiec takim zagrożeniom,
upewnij się, że Twoje meble są stabilnie przymocowane do ściany. Należy pamiętać, że urządzenia mocujące
nie są dołączone do opakowania, ponieważ różne typy ścian wymagają różnych rozwiązań. Używaj
odpowiednich urządzeń mocujących, którym ufasz. Jeśli nie wiesz, które urządzenia wybrać, skonsultuj się
z lokalnym dealerem.

Romanian (RO)

Stimate client,

Suntem bucuroși că putem să îți îndeplinim nevoile și sperăm să te bucuri de produsele noastre. Sperăm ca
acestea să aducă bucurie tie și familiei tale. Fii sigur că acest produs a trecut cu succes toate testele de
siguranță și sănătate.
Îți mulțumim că ne-ai ales!

Recomandări pentru asamblare

Îți recomandăm să verifici componentele și accesoriile menționate în ghidul de instalare înainte de a începe
asamblarea. Dacă ai achiziționat mai multe produse (suntem fericiți să aflăm asta!), îți sugerăm să finalizezi
asamblarea primului produs înainte de a trece la al doilea.

Vă recomandăm să curățați toate piesele cu o cârpă ușor umedă înainte de a asambla produsul.

Instrucțiuni de siguranță

Te rugăm să nu folosești produsele pentru alte scopuri decât cele pentru care sunt destinate. Este important
pentru siguranța și bunăstarea ta și a familiei tale să eviți orice risc de accidentare.
Pentru a asigura durabilitatea produsului, evită contactul acestuia cu căldua excesivă, frigul și umezeala.

ATENȚIE!

Este recomandat cu tărie să fixezi mobilierul de perete pentru siguranța ta. Răsturnarea mobilierului poate
cauza leziuni grave sau chiar accidente fatale. Pentru a preveni aceste riscuri, asigură-te că mobilierul este
fixat ferm de perete. Reține că dispozitivele de fixare nu sunt incluse în pachet, deoarece diferitele tipuri de
perete necesită soluții diferite. Folosește dispozitive de fixare adecvate în care ai încredere. Dacă nu ști siegur
ce dispozitive să folosești, îți recomandăm să te adresezi dealerului local pentru ajutor.

Russian (RU)

Уважаемый клиент,

Мы рады, что можем удовлетворить ваши потребности и надеемся, что вы будете наслаждаться
нашими продуктами. Пусть они принесут радость вам и вашей семье. Будьте уверены, что этот продукт
успешно прошел все тесты безопасности и здоровья.
Спасибо за ваш выбор!

Рекомендации по сборке

Мы настоятельно рекомендуем вам перед началом сборки проверить компоненты и аксессуары,
указанные в инструкции по установке. Если вы приобрели несколько продуктов (мы рады это слышать!),
мы рекомендуем завершить сборку первого продукта перед тем, как переходить ко второму.

Рекомендуем очистить все части слегка влажной тряпкой перед сборкой изделия.

Инструкции по безопасности

Пожалуйста, не используйте продукцию для целей, для которых она не предназначена. Это важно для
вашей безопасности и благополучия вашей семьи, чтобы избежать риска травм. Для продления срока
службы продукта, избегайте контакта с чрезмерным теплом, холодом и влажностью.

ПРЕДУПРЕЖДЕНИЕ!

Настоятельно рекомендуется прикрепить мебель к стене для вашей безопасности. Опрокидывание
мебели может привести к серьезным травмам или даже смертельным происшествиям. Чтобы избежать
таких рисков, убедитесь, что ваша мебель надежно прикреплена к стене. Обратите внимание, что
крепежные устройства не входят в комплект, поскольку разные типы стен требуют разных решений.
Используйте подходящие крепежные устройства, которым доверяете. Если вы не уверены, какие
устройства использовать, мы рекомендуем обратиться к местному дилеру за консультацией.

Swedish (SE)

Kära kund,

Vi är glada att kunna tillgodose dina behov och hoppas att d u kommer att njuta ava produkte. Må de ge
glädje till dig och din amil. ar säkkker på att denna produkt har geno mgått alla erhets- och hälsotester
med framgång.
Tack för att du valde oss!

Monteringsrekommendationer

Vi rekommenderar att du kontrollerar kktomponenterna och tillbehören i installationsguiden innan du börjar
montera. Om du har köpt flera produkter (vi är glada att höa det!), ffföreslår vi att du sl ör monteringen av
den första produkten innan du går vidare till den anda.

Vi rekommenderar att du rengör alla delar med en lätt fuktig asa innan du monterar produkten.

Säkerhetsinstruktioner

Vänligen använd inte produkterna för andra syften än de avsedda. Det är avgörande för säerheten och
välbefinnandet för dig och din familj att förhindra risken för skadorrrr. För att s erställa produktens livslängd,
håll den borta från överdriven värme, kyla och fukt.

VARNING!

Det rekommenderas starkt att ästa möblerna på väggen or din säerhet. Omkullvälta möbler kan orsaa
allvarliga skador eller till och med dödli a olyckorr. För attförhinda dessa riserrrr; se till att dina möbler är
ordentligt fästa på väggen. Observera att ästdon inte ingår i pakkketet, eftsom olika väggtyper ærer olika
lösningar. Använd lämpliga fästdon som du har förtroende för. Om du är osäker på vilka enheter du ska använda
rekommenderar vi att du ontaktar din lokala återförsäljare ör vägledning.

Slovak (SK)

Vážený zákazník,

Sme radi, že môžeme splniť vaše potreby a dúfame, že budete náimi produktmi spokojní. Nezabudnite sa
nimi tešiť spolu so svojou rodinou. Buďte si istí, e tento produkt úspešne prešiel všetkými bezpečnostnými
a zdravotnými testami.
Ďakujeme, že ste si nás vybrali!

Odporúčania na montáž

Pred začatím montáže odporúčame sontrolovať omponenty a príslušenstvo uvedené v montážnom návode.
Ak ste zakúpili viac produktov (tešíme sa, že to počujeme!), odporúčame dokončiť montáž prvého produktu
predtým, ako prejdete na druhý.

Odporúčame vyčistiť všetky časti fa o vlhkou handričkou pred zostavením produktu.

Pokyny na bezpečnosť

Nezabudnite používať produkty len na účely, na ktoré sú určené. Je dôležité, aby ste ochránili seba a svoju
rodinu pred rizikom zranenia. Pre zabezpečenie dlhodobej životnosti produktu ho chráňte pred nadmernou
horúčavou, chladom a vlhkosťou.

UPOZORNENIE!

Silne odporúčame pripevniť nábytok na stenu kvôli vašej bezpečnosti. Prevátenie nábytku môe spôsobiť
vážne zranenia alebo dokonca smrteľné úrazy. Aby ste sa vyhli týmto rizikám, uistite sa e nábytok je bezpečne
pripevnený k stene. Upozorňujeme, že pripevňovacie zariadenia nie sú súčasťou balenia, pretože rôzne typy
stien vyžadujú rôzne riešenia. Použite vhodné pripevňovacie zariadenia, ktorým dôverujete. Ak si nie ste istí,
aké zariadenia použiť, odporúčame sa obrátiť na svojho miestneho predajcu.

Ukrainian (UA)

Шановний клієнте,

Ми раді, що можемо задовольнити ваші потреби і сподіваємося, що ви будете насолоджуватися
нашими продуктами. Нехай вони принесуть радість вам та вашій родині. Будьте впевнені, що цей
продукт успішно пройшов усі тести безпеки та здоров'я.
Дякуємо, що обрали нас!

Рекомендації щодо монтажу

Ми радимо перед початком монтажу перевірити компоненти та аксесуари, зазначені в інструкції з
монтажу. Якщо ви придбали кілька продуктів (раді це чути!), рекомендуємо завершити монтаж
першого продукту перед тим, як перейти до другого.

Рекомендуємо очистити всі деталі злегка вологою тканиною перед складанням продукту.

Інструкції з безпеки

Будь ласка, не використовуйте продукти для інших цілей, окрім зазначених. Це важливо для вашої
безпеки та добробуту вашої родини, щоб уникнути будь-якого ризику травм. Для забезпечення
довгочасності продукту тримайте його подалі від надмірного тепла, холоду та вологи.

ПОПЕРЕДЖЕННЯ!

Рекомендується надійно закріпити меблі до стіни для вашої безпеки. Перевертання меблів може
призвести до серйозних травм або навіть летальних випадків. Щоб уникнути таких ризиків, переконайтеся,
що меблі надійно закріплені до стіни. Зверніть увагу, що кріплення не включені в упаковку, оскільки різні
типи стін потребують різних рішень. Використовуйте підходящі кріплення, яким ви довіряєте. Якщо ви не
впевнені, які кріплення використовувати, рекомендуємо звернутися до місцевого постачальника за порадою.

Arabic (AR)

عزيزي العميل،

نحن سعداء لتلبية احتياجاتك ونتمنى أن تستمتع بمنتجاتنا. نتمنى أن تجلب لك وعائلتك السعادة
.كن مطمئنًا أن هذا المنتج قد اجتاز جميع اختبارات الأمان والصحة بنجاح
!شكرًا لاختيارك لنا

التوصيات الخاصة بالتجميع

.نوصي بالتحقق من المكونات والإكسسوارات المدرجة في دليل الإعداد قبل بدء التجميع
إذا كنت قد اشتريت منتجات متعددة (نحن سعداء لسماع ذلك!)، نقترح إتمام تجميع المنتج الأول قبل الانتقال إلى
.المنتج الثاني

.نوصي بتنظيف جميع الأجزاء باستخدام قطعة قماش خالية من الرطوبة قبل تجميع المنتج

إرشادات الأمان

.يرجى عدم استخدام المنتجات لأغراض أخرى غير الأغراض المخصصة لها. من المهم من أجل سلامتك وسلامة عائلتك
تجنب أي مخاطر للإصابة
.الحماية من الحرارة الشديدة والبرودة والرطوبة

التحذير

.توصي بشدة بتثبيت الأثاث على الحائط من أجل سلامتك. قد تؤدي حوادث انقلاب الأثاث إلى إصابات خطيرة أو
.حوادث مميتة. تجنب هذه المخاطر بأمان عن طريق تثبيت الأثاث بإحكام على الحائط
يرجى ملاحظة أن أجهزة التثبيت غير مدرجة في العبوة لأن أنواع الجدران المختلفة تتطلب حلولاً مختلفة. استخدم
أجهزة التثبيت المناسبة التي تثق بها. إذا كنت غير متأكد من الأجهزة التي يجب استخدامها، يرجى الاتصال بالموزع
.المحلي للحصول على المشورة

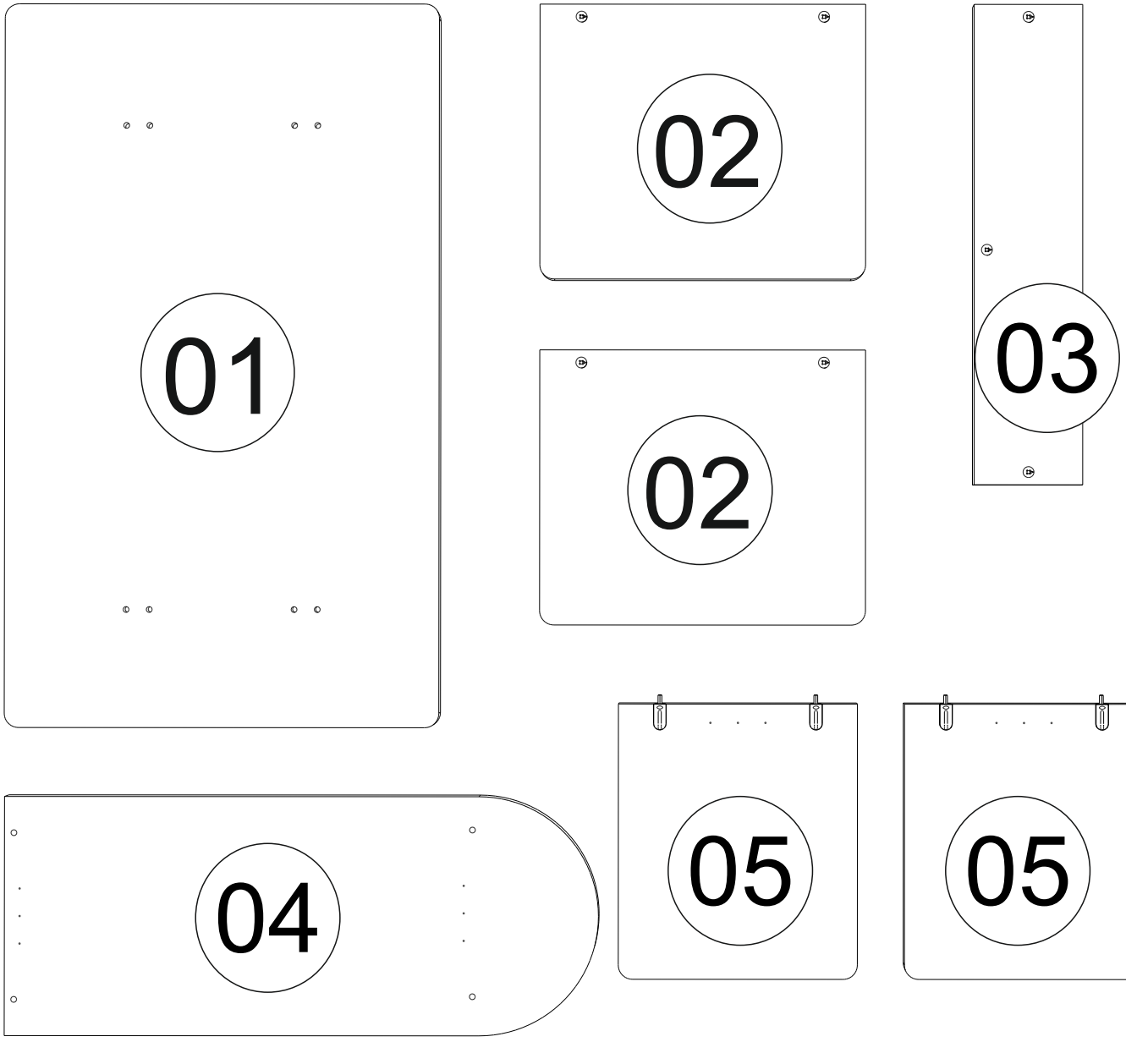
01
02
02
03
04
05
05

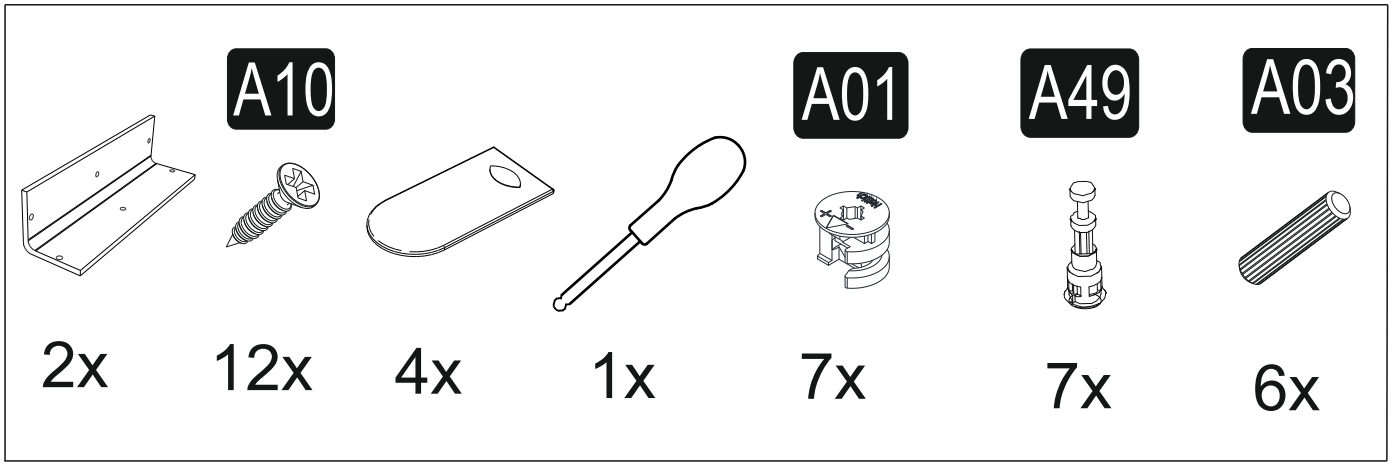
A10
A01
A49
A03
2x
12x
4x
1x
7x
7x
6x

STEP 1

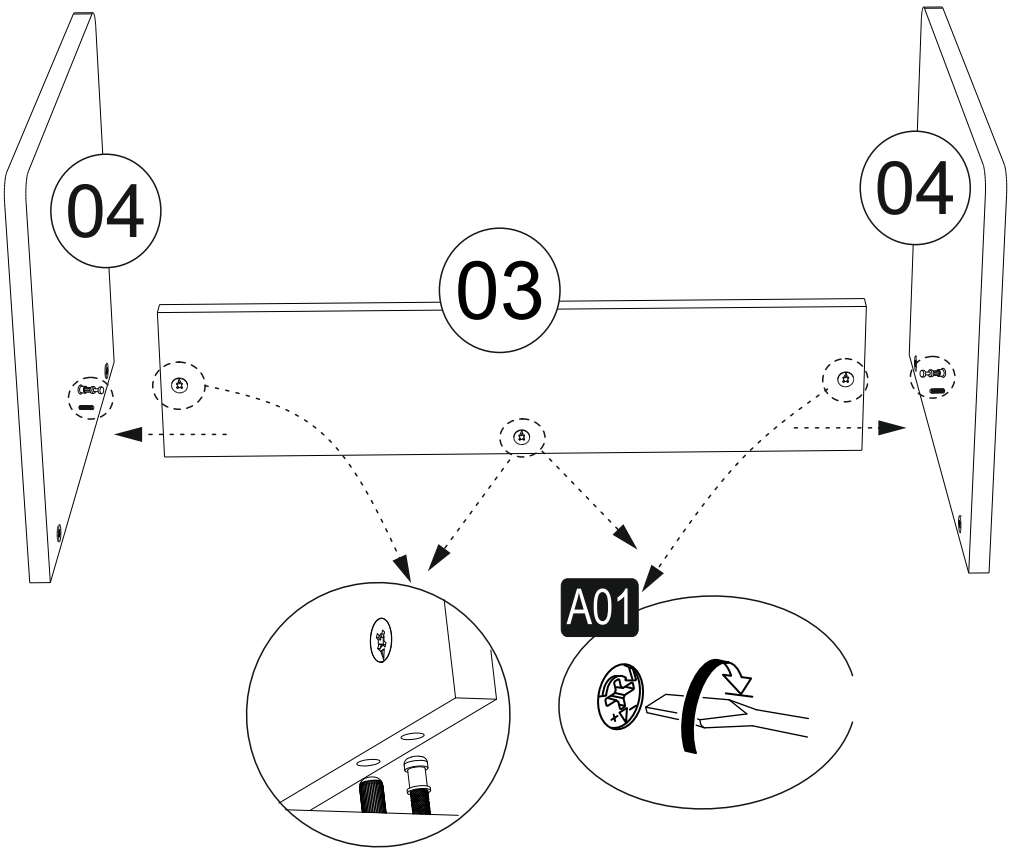

STEP 2

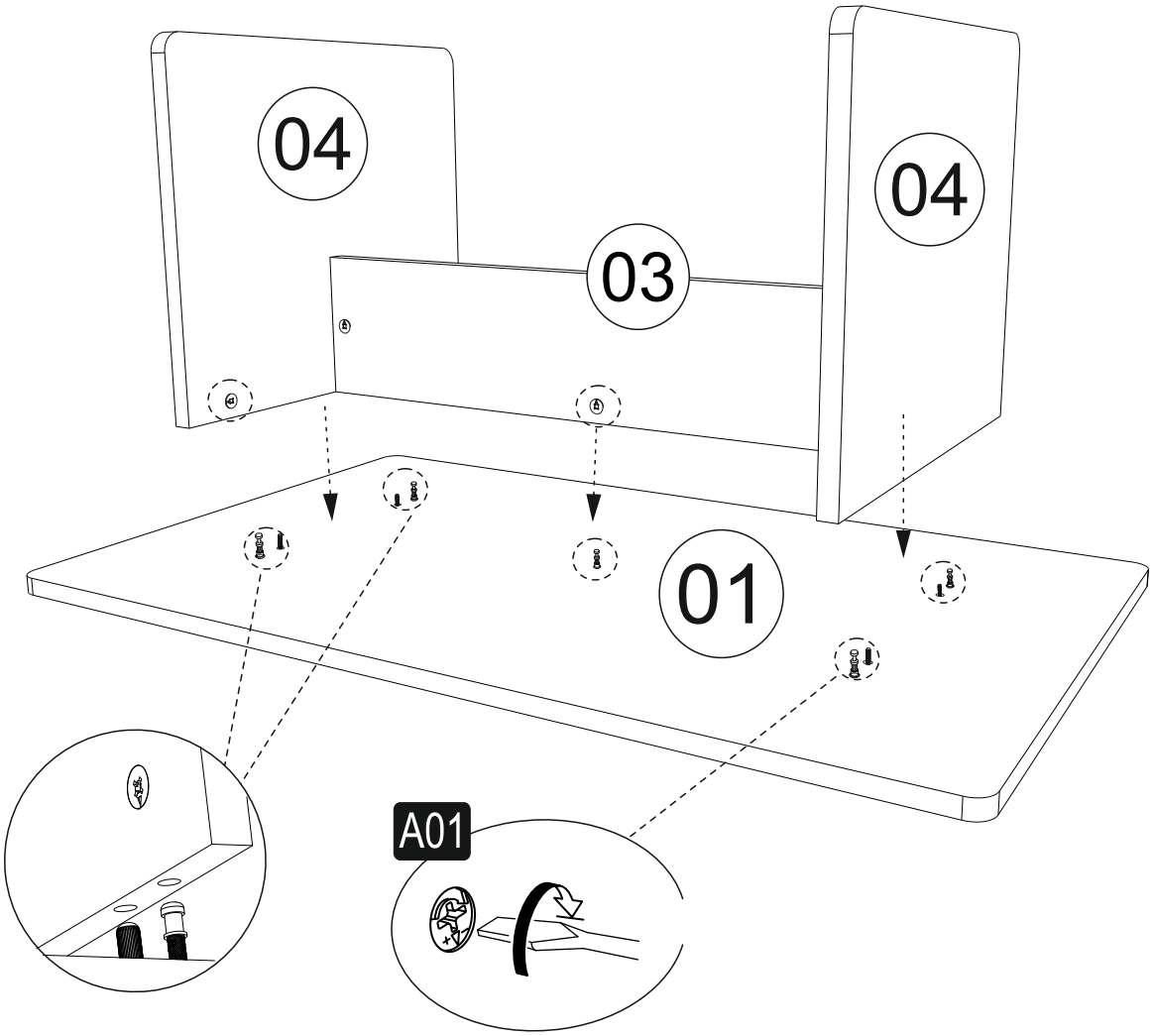

STEP 3

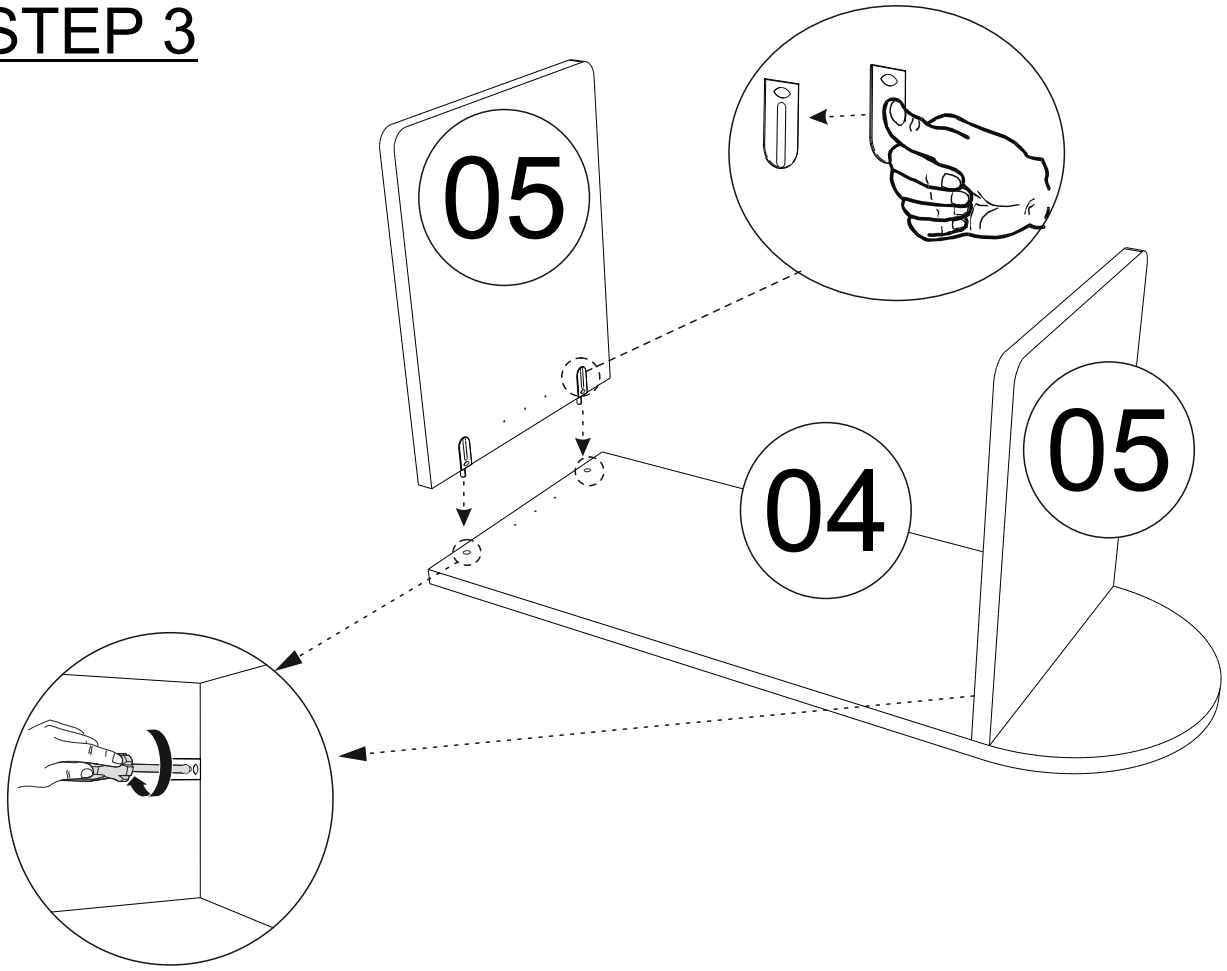

STEP 4

