DRESSER

TUVAL-40



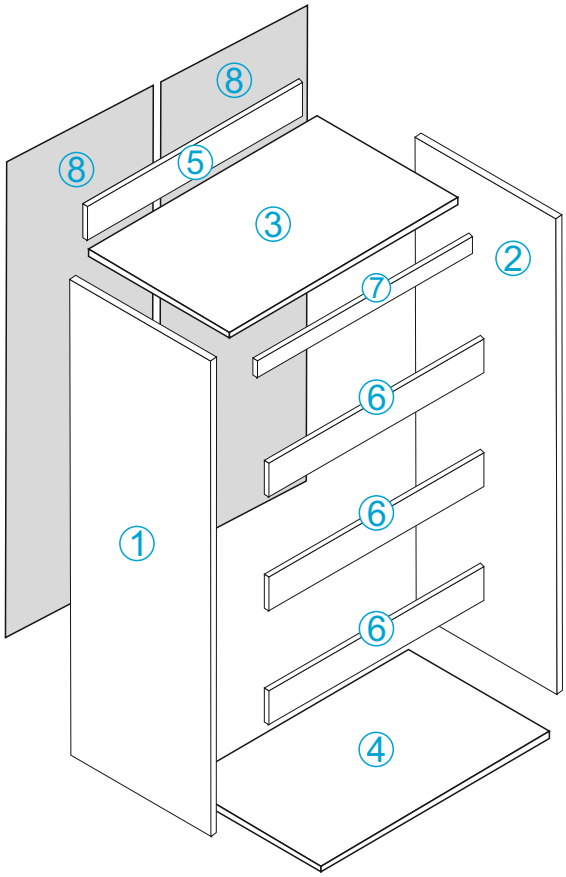

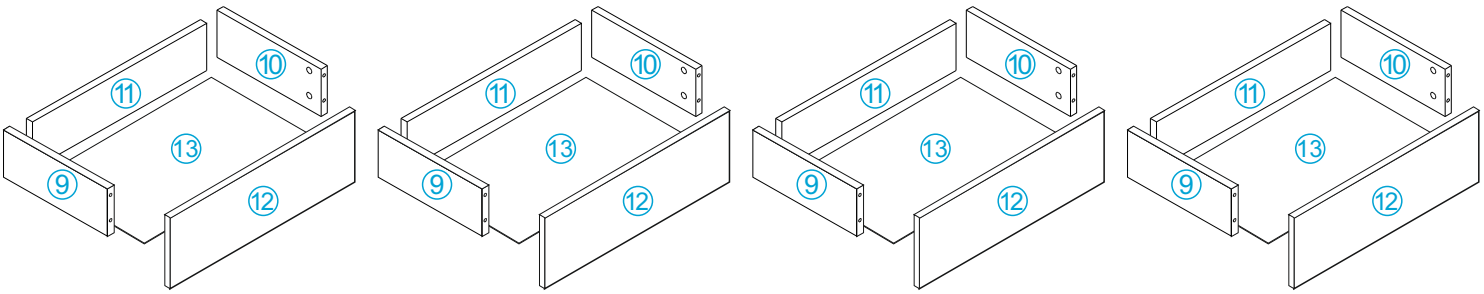

Sayın Müşterimiz,

- Tüm ürünlerimiz, teslimat sürecine kadar her adımda kontrol ve testlerden geçirilmiştir.
- Montaja başlamadan önce tüm parçaları kutudan çıkartarak montaj klavuzuna göre kontrol ediniz.
- Birden fazla ürün aldıysanız, parçaların ve aksesuarların karışmaması için ürünlerin kurulumunu sırası ile yapınız.
- Montaja başlamadan önce bütün parçaları nemli bir bez ile siliniz.
- Ürünlerimiz özenle kontrol edilmesine ve paketlenmesine rağmen kargo esnasında oluşan problem ile karşılaşırsanız lütfen bize ulaşınız.
- Mobilyalarınızı amacı dışında kullanmayınız.
- Mobilyalar aşırı sıcak, soğuk ve nemden etkilendiklerinden, mobilyalarınızı bu faktörler ile temasını engelleyiniz.

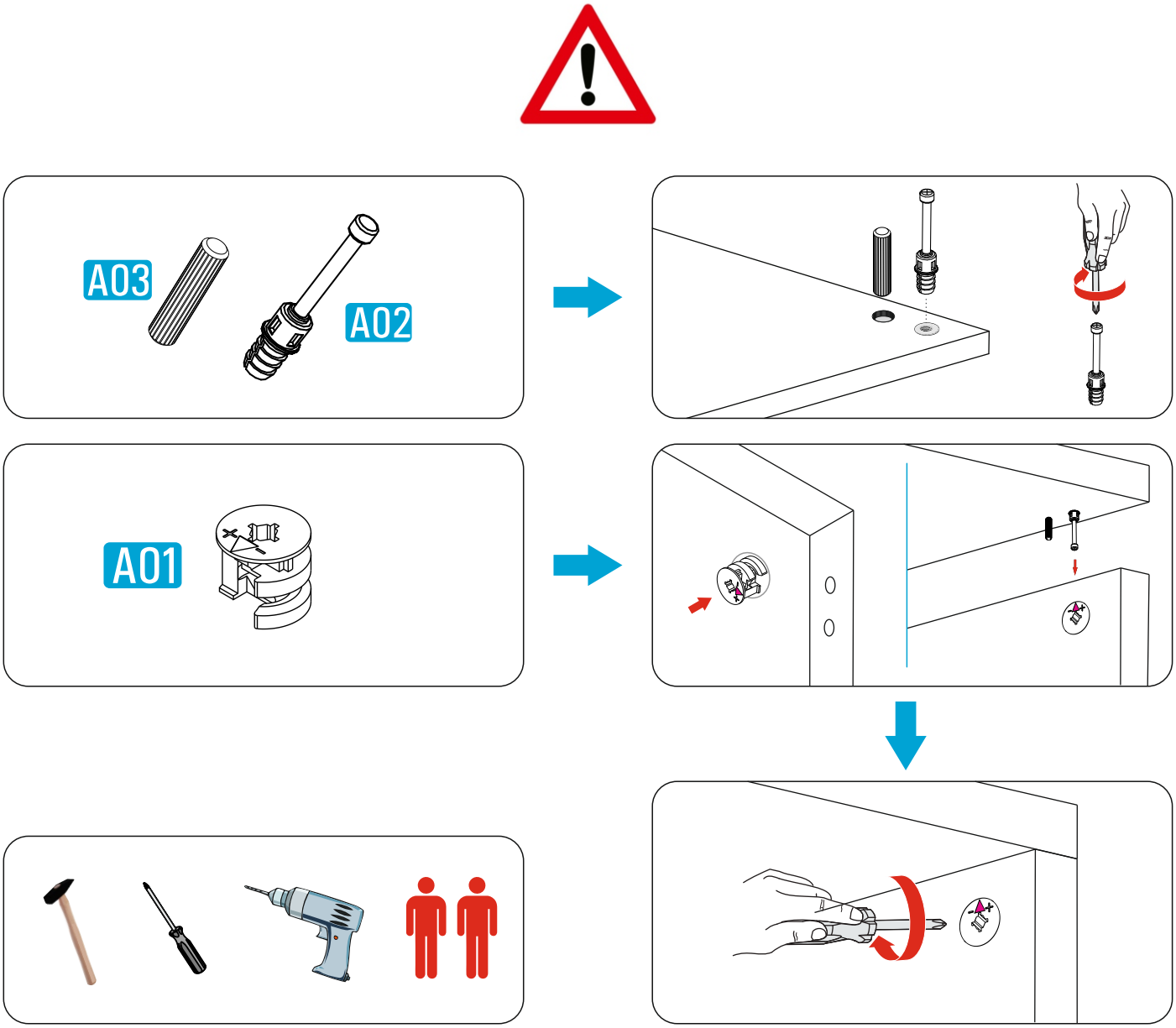

ACCESSORIES LIST

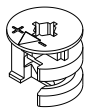 A01 x 24	 A02 x 24	 A03 x 24	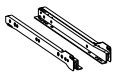 A04 x 4	 A05 x 4	 A06 x 10	 A07 x 8	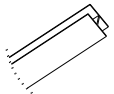 A08 x 1	 A09 x 1	 A10 x 40	 A11 x 42	 A12 x 20
								Minifix Tapa  A13 24 Ad.	Dubel  A14 x 1	Vida  A15 x 1	Askı Aparatı  A16 x 1

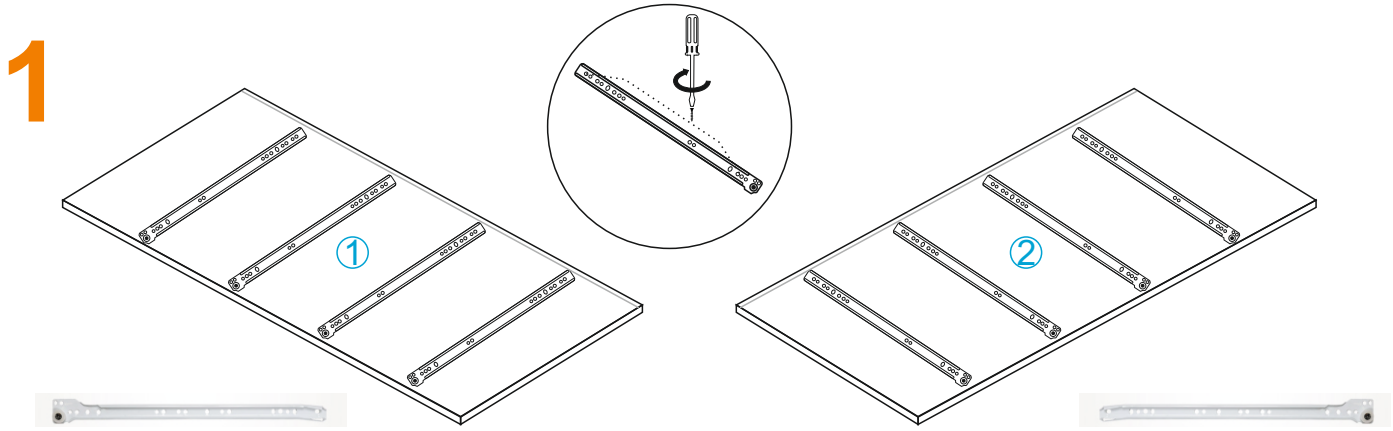
1
①
②

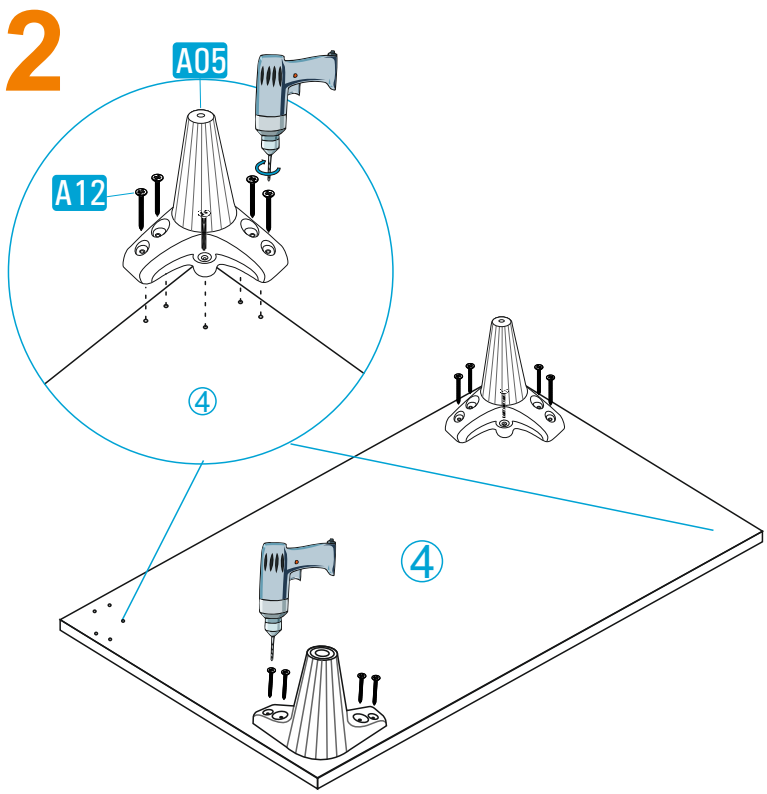
2
A05
A12
④
④

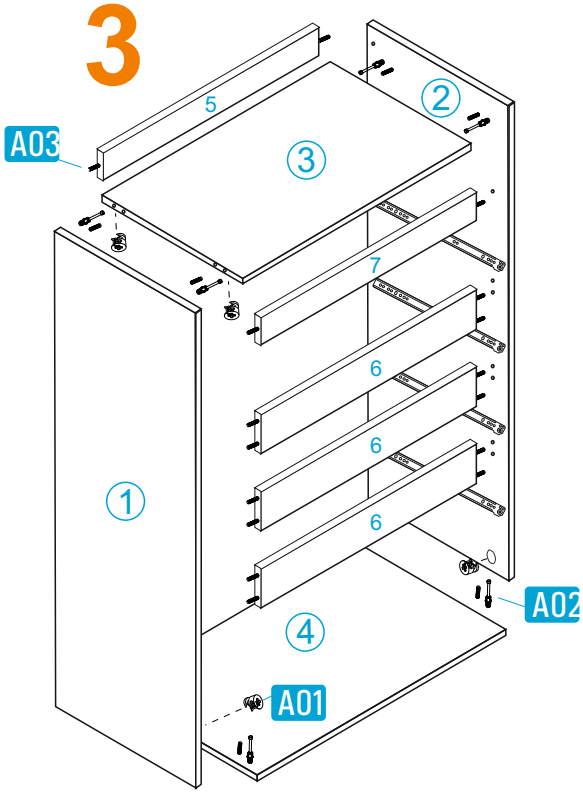
3
A03
5
②
③
7
6
6
6
①
A02
④
A01

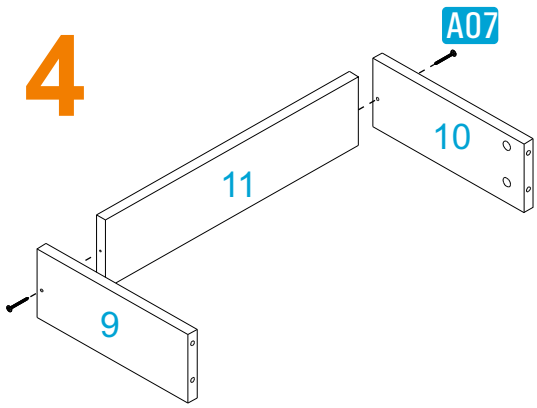
4
A07
11
10
9

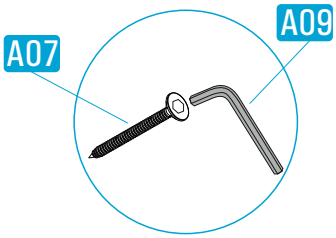
A07
A09

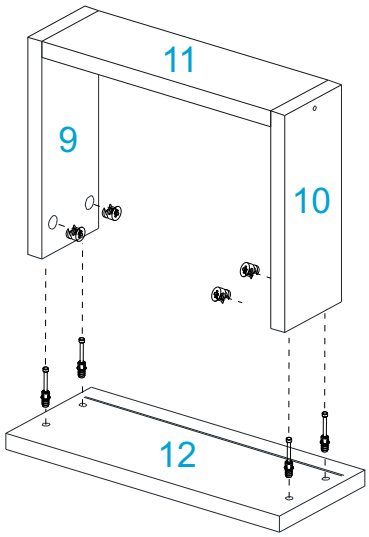
11
9
10
12

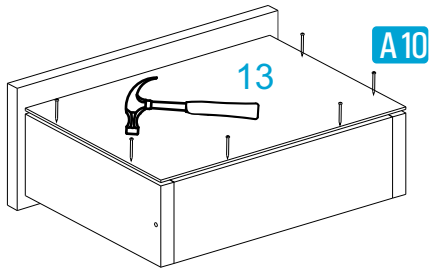
A10
13

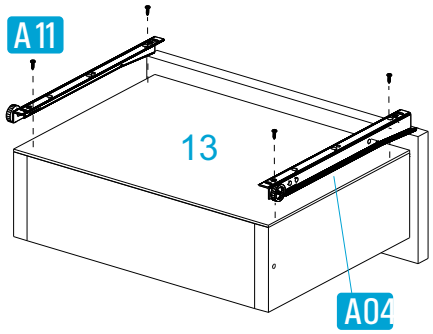
A11
13
A04

5

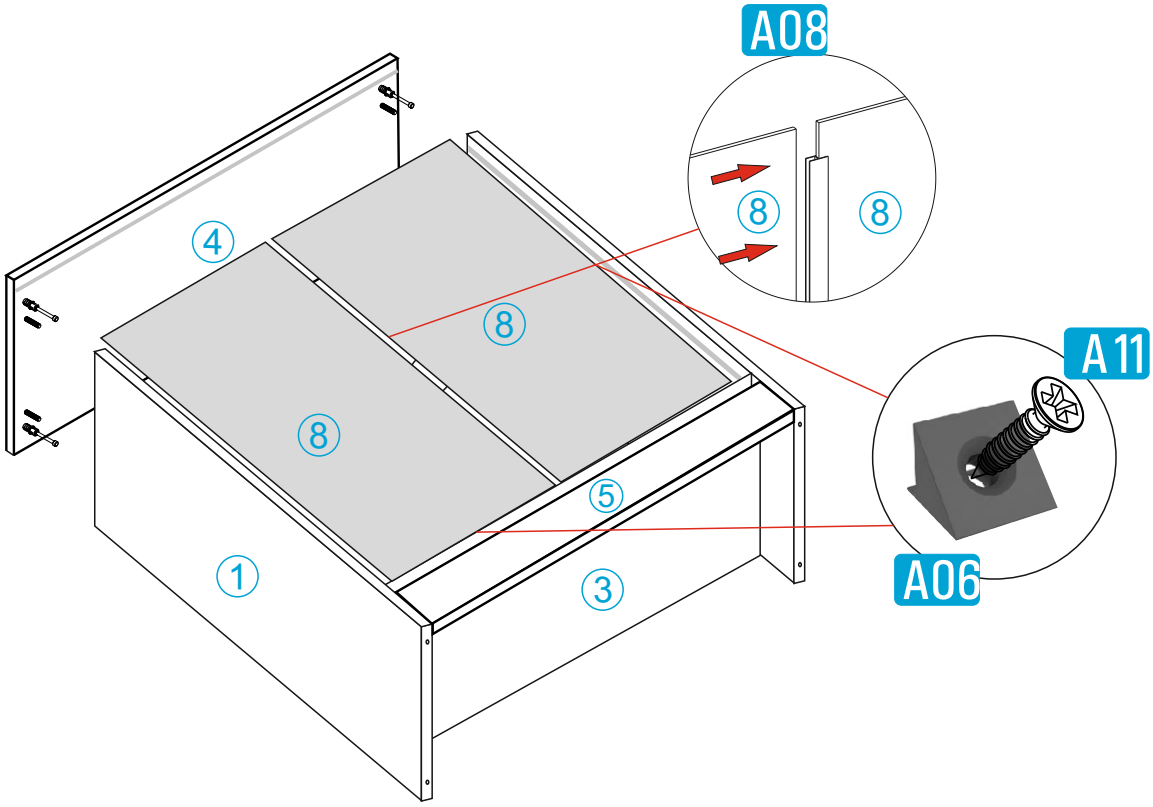

6

